設備名稱：足浴機
Equipment name

型號（型式）：HF-G6018
Type designation (Type)

單元Unit	物質及其化學符號 Restricted substances and its chemical symbols					
	鉛 Lead (Pb)	汞 Mercury (Hg)	鎘 Cadmium (Cd)	六價鉻 Hexavalent chromium (Cr^{+6})	多溴聯苯 Polybrominated biphenyls (PBB)	多溴二苯醚 Polybrominated diphenyl ethers (PBDE)
電源線組	○	○	○	○	○	○
水泵	○	○	○	○	○	○
氣泵	○	○	○	○	○	○
電壓器	○	○	○	○	○	○
電路板	○	○	○	○	○	○
震動馬達	○	○	○	○	○	○
五金類	○	○	○	○	○	○
塑膠類	○	○	○	○	○	○

備考 1.〝超出 0.1 wt %〞及〝超出 0.01 wt %〞係指限用物質之百分比含量超出百分比含量基準值。
Note 1：“Exceeding 0.1 wt %” and “exceeding 0.01 wt %” indicate that the percentage content of the restricted substance exceeds the reference percentage value of presence condition.
備考 2.〝○〞係指該項限用物質之百分比含量未超出百分比含量基準值。
Note 2：“○” indicates that the percentage content of the restricted substance does not exceed the percentage of reference value of presence.
備考 3.〝-〞係指該項限用物質為排除項目。
Note 3：The “–” indicates that the restricted substance corresponds to the exemption.

動風家電系列・您舒適生活的伙伴

動風正式保證卡

品 質

承蒙選購〝動風家電系列產品〞不勝感激，萬一發生故障，可憑本服務卡，享有自購買日期起一年之內保固服務**(不包含配件及消耗性零件)**。

※本卡請填寫使用者姓名、地址、購買日期及經銷商確認章後開始生效。
※如有下列情形之一者，雖在保固服務期間內亦得酌收材料成本費或服務費，請諒解。
(1) 因使用不當或錯誤而導致之故障、損壞。
(2) 安裝後經顧客自行改裝引起之故障、損壞。
(3) 天災、地變所發生之故障。
(4) 未出示本保證書時。
(5) 保證書上未填寫購買日期及未蓋經銷商印章時。
※超過保證期間得酌收材料費
※本服務卡無從補發，敬請妥為保存。

請上動風官網 www.supafine.com.tw 登錄
主機銀色貼紙上的序號，以確保保固權益

購買日期	年 月 日		
保證期間	壹 年		
顧客姓名			
顧客電話			
顧客地址		經銷商蓋章	

動風企業有限公司
SHIVN FENG ENTERPRISE CO.,LTD
新北市汐止區八連路一段94巷2-1號
免付費服務專線 0800-251-175

保 證

動風 SUPA FINE

觸控式・電動滾輪 足浴機

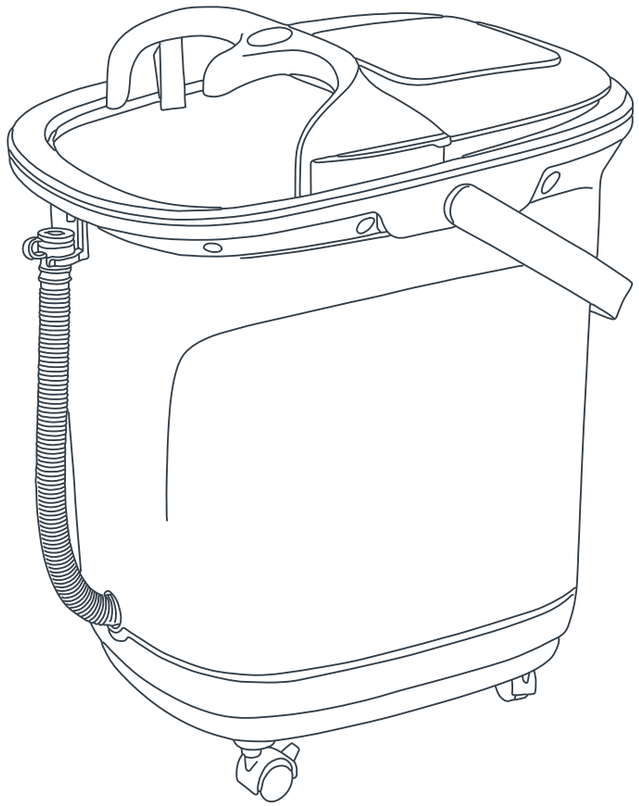

▶ 使用前請務必詳閱本說明書，且本書附有保證卡，請妥善保存。
▶ 在出廠前，每一台機器都會經過放水檢查，以測試所有功能是否正常，如您收到時發現水珠及水漬，屬正常情況，非已使用過之產品，請放心使用。

警告！

01.急、慢性疾病、糖尿病、心臟病及對熱不敏感等身體狀態異常者，請先和醫師討論過再依照指示使用。(使用時須留意)

02.凡足部有傷口或外傷者，請不要使用；婦女懷孕或月經期間，應停止使用。

03.本機必須先加水後再通電，嚴禁無水加熱使用，以免造成機體空燒導致損壞。

04.本機禁止站立使用，以防造成機殼破裂，發生危險。

05.本機必須放置在堅固且平穩的地面使用，以防止本機傾倒或滑動會發生使用上的危險！

06.切勿用潮濕的手去碰觸電源開關、插頭及操作面板，以防觸電。

07.本機需單獨使用電源插座，不得與其他電器共用插座或延長線，以免發生危險。

08.請避免長期在潮濕的地方使用 (如浴室、游泳池或澡堂)，以免觸電！

09.本機不得直接安放在電源插座的下面。

10.本機電源線不可靠近或接觸發熱體，也請勿將電源線打結或綑綁使用。

11.本機僅限依本說明書指示使用，不可用作其它用途，也不可用於戶外。

12.使用中發生電力中斷的情況，應注意避免因電力突然恢復而造成使用者受傷。

13.本電器不預期供生理感知、心智能力、經驗或知識不足之使用者 (包含孩童) 使用，除非在對其負有安全責任的人員之監護或指導下安全使用。妥善保管本產品，存放於兒童和沒有能力判斷附近有危險性的人群可觸及範圍之外，產品工作時，尤需特別謹慎，加倍小心。

14.孩童應受監護，以確保孩童不嬉玩電器。

15.若液體從電器中洩漏，則不宜再繼續使用該電器。

使用前注意事項

01.在初次使用前，請先檢查產品及電源線是否出現破損等瑕疵。

02.在使用前，請先檢查標籤上所標示的電壓是否與當地的電源系統電壓一致。

03.當電源線或插頭有損壞，請勿再使用本機器；為了避免危險，禁止消費者等非專業人員更換維修，請必須聯繫或交給銷售本產品的經銷商、製造商或授權的售後服務部門的專業人員來更換維護。

04.使用足浴機前，建議先喝1~2杯溫開水，以便於身體循環及排汗。

05.飯前及飯後45分鐘內，請勿使用本機，以免引響腸胃消化功能。

06.使用前如需加入藥包或藥草，請先用紗布包好後再放入中藥放置盒內，以避免阻塞濾網。

07.為保護安全，本機不得在有易燃、易爆氣體或粉塵的地方使用。

使用時注意事項

01.使用本機時，應避免同時間使用其他電器產品，以防電器掉落水中造成觸電或產品的損壞。

02.使用時，若出現頭暈、暈眩等不適感，請先暫停使用，待恢復後再使用本機。

03.使用時，身體出汗屬正常現象，請適當的補充水分，以防造成脫水。

04.本機為加熱機能，水溫最高約為42℃~48℃，若感覺溫度過高或不適，應立即停止使用。建議使用時間為15~30分鐘。

05.本機不使用時及無人看管時，請關閉電源將電源線拔離插座，並請將桶內的水排空晾乾，以防內部零件生鏽損壞。

06.請勿在火源、電源或任何高溫的附近操作本產品，否則可導致短路或因塑料變形引起的火警。

07.按住插頭將電源拔離插座，不要用力拉扯電源線，或用電源線支撐重物，以免造成電線變形引致火災或漏電。

08.使用畢後，請待冷卻，並關閉各項控制，再行拔除插頭，切勿拉扯電線。

09.清潔前請先檢查電源線是否已拔離插座，請勿直接往開關上灑水或用很濕的抹布擦拭，以免造成電氣故障！

10.為避免溫控失常，請勿加入超過38℃之熱水。

使用環境

- 請勿在過度潮濕或灰塵密集的環境下使用按摩，以免導致觸電或機件故障。
- 請勿在室溫超過40C之處使用按摩器。
- 請勿將足浴器置於電熱器旁、爐具附件，或陽光直射處。
- 足浴器設計為個人使用產品，不適合任何商業用途。
- 在偏低室溫中使用足浴器，切勿驟然調升溫度。建議將溫度逐漸調至正常範圍後再使用。
- 若是將足浴器由低溫的儲存處移至溫暖環境使用時，可能會因為機件內水氣聚集而影響機器正常運作，甚至造成機件故障。建議移動後，先將產品放置在正常室溫旋轉1小時後再開始使用。

產品規格

名　稱	足浴機	型　號	HF-G6018
額定電壓	AC 110V / 60Hz	消耗功率	850W
產品尺寸	40 X 34 X 42 cm	加熱溫度	35℃ ~ 48℃

產品結構及部位名稱

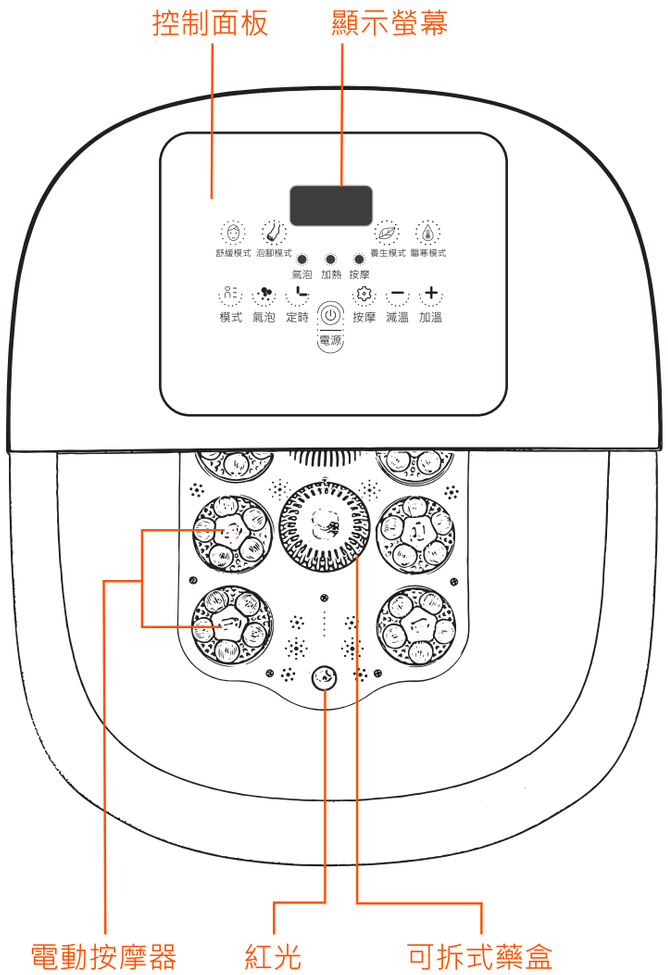

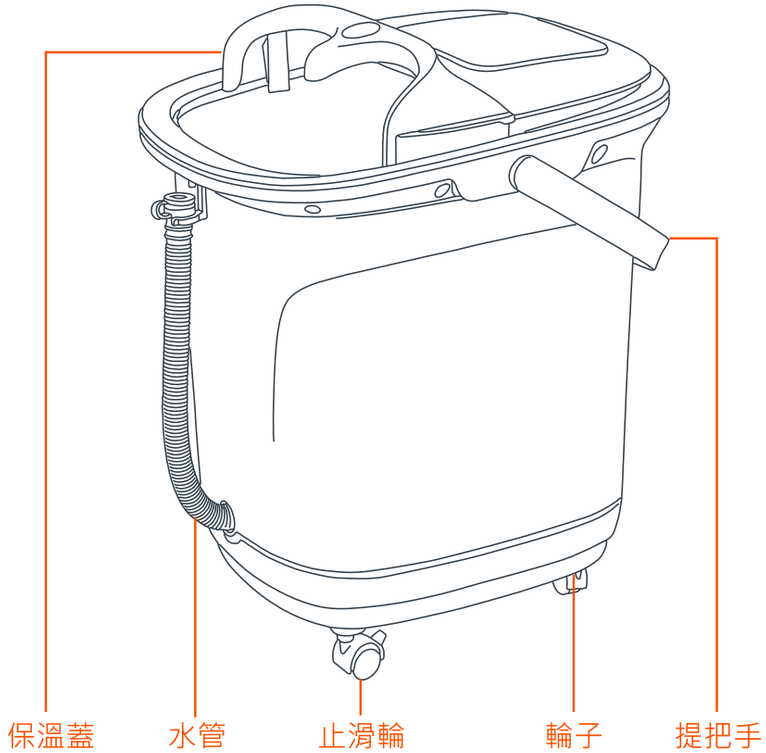

安裝方法

1.請將產品底部向上倒放於在堅固且平穩的地面。

2.將零件包中的 4 個輪子取出。
　注意：其中有兩個輪子有止滑鎖。

3.將輪子直接插進產品底部四邊的輪子插孔。

注意：
請將有止滑鎖的輪子裝在產品的後方(有排水管那方為產品的後方）。

使用說明

1.打開包裝將足浴機放平，加水至適當水位 (因本產品盛水較多，冬季建議加不超過38°C的溫水使用，以縮短加熱等待時間) 。通電後就可以正常使用足浴機。

2.使用時先用手測試一下水溫，如水溫合適，才可以把雙腳浸入水中使用，建議足浴時間為30分鐘左右，期間可以適時飲用溫開水。

3.當第一次到達設定溫度時，足浴機會 “嘟嘟嘟” 叫三聲。

4.由於足浴機是水電分離的，溫控器不是安裝水裡，所以溫度會相差0.5°C，溫度降到41.5°C時足浴機重新開啟加熱功能。

5.距離定時時間只剩5分鐘時，足浴機會 “嘟嘟嘟” 叫三聲提示，定時時間結束，足浴機會發出 “嘟” 長鳴一聲，然後關機，顯示OFF。

6.使用完畢，足浴機螢幕顯示OFF，拔下電源插頭 (請勿用濕手操作) ，足浴機靜放3—5分鐘後， 倒出足浴器內的水，擦拭乾淨，放置於室內通風乾燥處。

維修和保養

1.日常清潔請用中性清潔劑及柔軟抹布擦拭，不可使用帶腐蝕性的清潔劑。

2.如果電源線損壞，為避免危險必須由製造商指定維修店專職人員更換。

3.未使用本品時或清潔時，請將電源拔出，以避免危險。

4.請勿使用任何尖銳物品割劃產品表面。

5.請勿將產品置於潮濕環境中，應放在乾燥通風外。切勿用力猛壓或大力試壓於產品。嚴格按照說明書使用方法操作不正確的方法可能導致財產損失。

故障排除 :

故障	可能原因	處理方式
不加熱	溫度已到達設定溫度	請按溫度鍵設定溫度或直接恒溫。
運行時忽然停止	設定時間已到	重新開機，系統預設為60分鐘。

若問題無法解決，請勿繼續使用，並與本公司維修服務中心聯繫。

按鍵說明

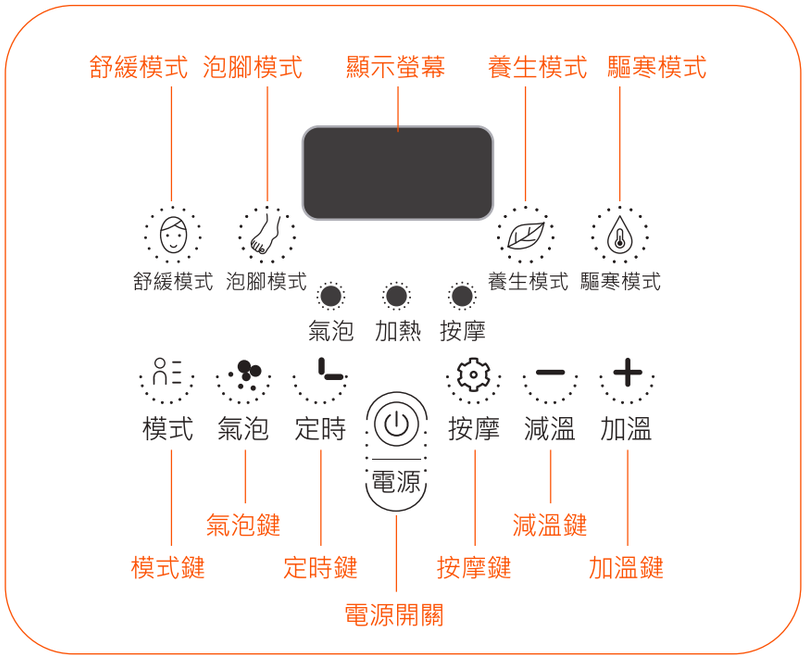

模式鍵 : 切換順序-舒緩模式>泡腳模式>養生模式>驅寒模式，依次循環。

1.舒緩模式 : 溫度設定42°C(氣泡+按摩)
2.泡腳模式 : 溫度設定40°C(氣泡)
3.養生模式 : 溫度設定43°C(氣泡+按摩)
4.驅寒模式 : 溫度設定45°C(氣泡+按摩)

氣泡鍵 : 開機狀態下，按氣泡鍵停止使用氣泡功能，再按一下，開啟氣泡功能。

定時鍵 : 按定時鍵，默認定時時間60分鐘，每按一次減10分鐘。定時時間在60~10分鐘循環切換。

按摩鍵 : 開機狀態下，按按摩鍵停止按摩功能，再按一下，開啟按摩功能。(預設按摩時間為15分鐘) 。

減溫鍵 : 按減溫鍵可以進行溫度設定，每按一下減一度，長按時連減，(注 : 預設溫度為42°C，可在35°C~48°C之間調整溫度) 。

加溫鍵 : 按加溫鍵可以進行溫度設定，每按一下加一度，長按時連加，(注 : 預設溫度為42°C，可在35°C~48°C之間調整溫度) 。